Überspannungsschutz am LON-Bus

Overvoltage protection at LON-Bus

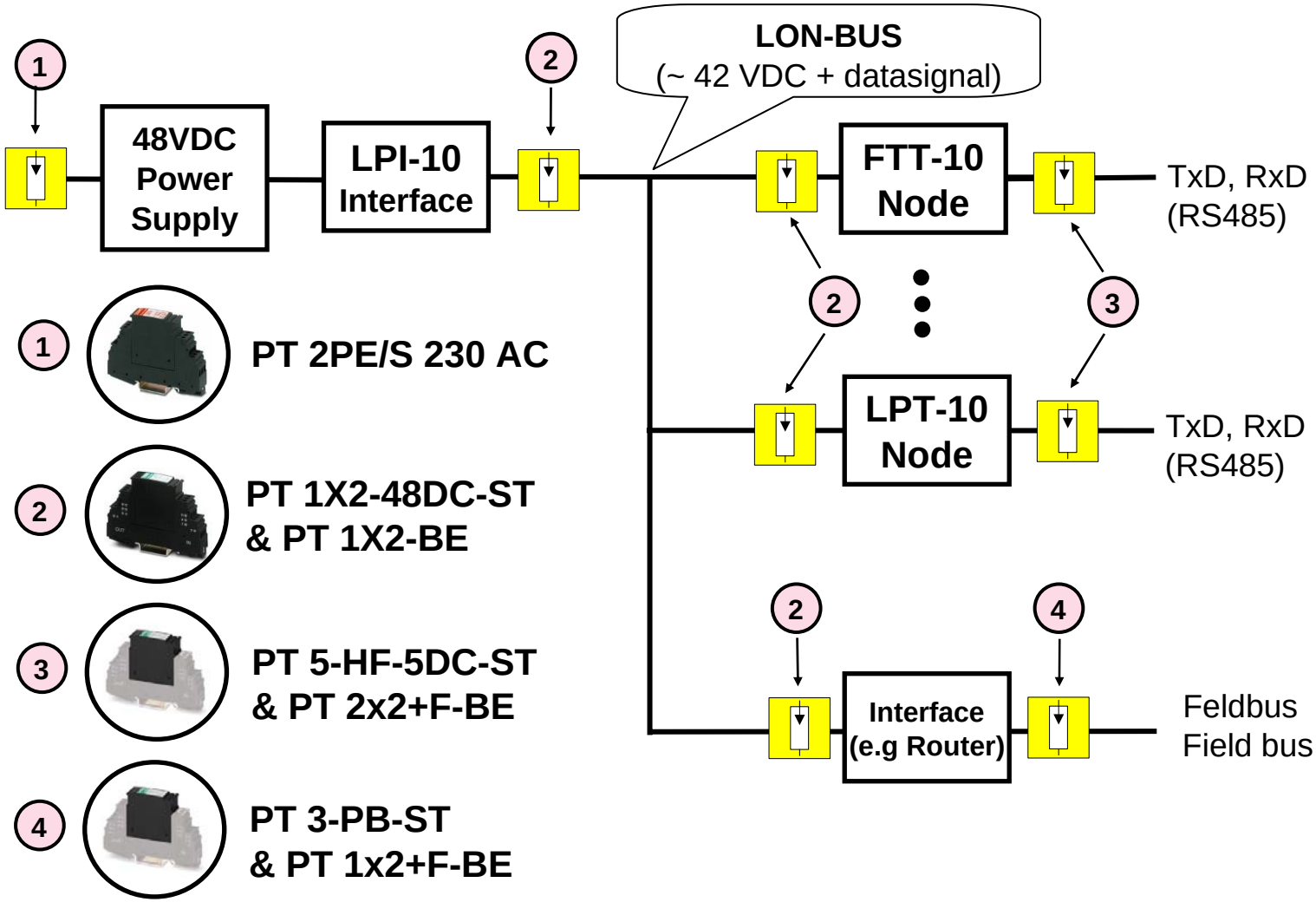

PHOENIX CONTACT
INSPIRING INNOVATIONS